Saint

boss design

La colección Saint, diseñada por John Bennett y Giovanni Ingignoli, encarna nuestro planteamiento de crear productos versátiles y cuidadosamente diseñados, que mejoren de forma atractiva y elegante los espacios para reflejar tu cultura de trabajo.

Diseño, detalles y diversidad… En una época en la que las personas pueden decidir dónde desean trabajar, es fundamental que la oficina se convierta en la mejor opción. Por esta razón, Saint se ha diseñado para trabajar en una variedad de ambientes y ofrecer una amplia selección de acabados y opciones combinables.

Características

- Carcasa de polipropileno flexible
- SAI/1 y SAI/2 apilado de hasta seis sillas
- Disponible en ocho colores RAL
- Colores RAL personalizados también disponibles para pedidos mínimos de 20 unidades de asientos y estructuras

Diseño

John Bennett & Giovanni Ingignoli

Gama

Silla de cuatro patas, de base patín, de cuatro radios alta, de cuatro radios baja con ruedas, de cinco radios con ruedas, taburete.

Saint – Silla de cuatro patas		Medidas	Material
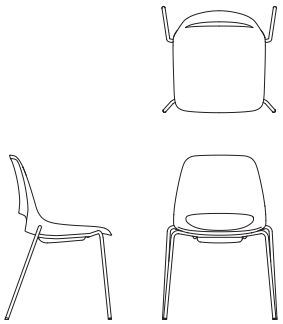	**SAI/1** Cuatro patas sin brazos	Altura: 830 mm Ancho: 585 mm Profundidad: 555 mm Altura del asiento: 435 mm Ancho del asiento: 470 mm Profundidad del asiento: 465 mm Peso: 5,0 kg*	• Con o sin brazos • Monocarcasa de plástico hecha con un 20 % de plástico reforzado con vidrio • Patas de aluminio pulido O selección de ocho colores RAL estándar de Boss • Ocho colores de carcasa - RAL estándar de Boss • Apilado de hasta seis sillas • Tope de apilado debajo de asiento solo en gris • También disponible con cojín de asiento tapizado • www.bossdesign.com/finishes
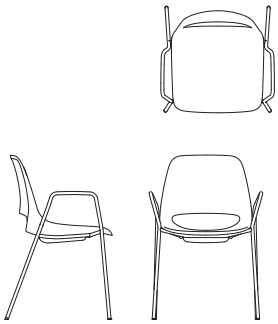	**SAI/1/A** Cuatro patas, con brazos	Altura: 830 mm Ancho: 580 mm Profundidad: 555 mm Altura del asiento: 435 mm Ancho del asiento: 470 mm Profundidad del asiento: 465 mm Altura del reposabrazos: 220 mm Ancho interno del brazo: 545 mm Peso: 6,0 kg*	

*** Peso** + 0,9 kg / US / cojín de asiento tapizado

Apilado en suelo	Cantidad
solo carcasa de plástico	6
carcasa de plástico con asiento tapizado	4

Saint – Silla de patín

Medidas

Material

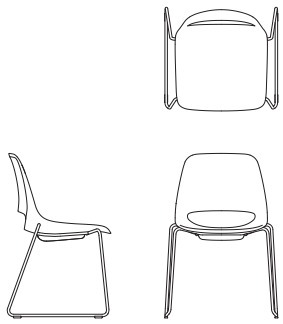

SAI/2
Patín, sin brazos

Altura: 830 mm
Ancho: 565 mm
Profundidad: 555 mm
Altura del asiento: 435 mm
Ancho del asiento: 470 mm
Profundidad del asiento: 465 mm

Peso: 5,2 kg*

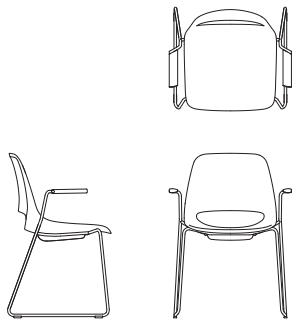

SAI/2/A
Patín, con brazos

Altura: 830 mm
Ancho: 585 mm
Profundidad: 555 mm
Altura del asiento: 435 mm
Ancho del asiento: 470 mm
Profundidad del asiento: 465 mm
Altura del reposabrazos: 230 mm
Ancho interno del brazo: 545 mm

Peso: 5,9 kg*

- Con o sin brazos
- Monocarcasa de plástico hecha con un 20 %
- de plástico reforzado con vidrio inyectado
- Estructura de aluminio pulido o selección de ocho colores RAL estándar de Boss
- Ocho colores de carcasa - RAL estándar de Boss
- Apilado de hasta seis sillas
- Tope de apilado debajo de asiento solo en gris
- También disponible con cojín de asiento tapizado
- www.bossdesign.com/finishes

*** Peso** + 0,9 kg / US / cojín de asiento tapizado

Apilado en suelo	Cantidad
solo carcasa de plástico	6
carcasa de plástico con asiento tapizado	4

Opciones de conexión en bancada (solo para base de patín)

sin conexión por brazos

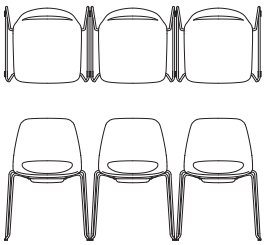

590	1180	1775
SAI/2	SAI/2	SAI/2

sin conexión brazo a brazo

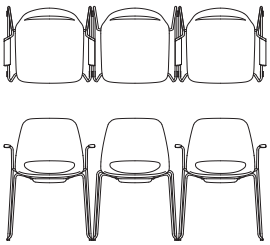

625	1200	1810
SAI/2/A	SAI/2	SAI/2/A

Saint – Silla giratoria de cuatro radios	Medidas	Material
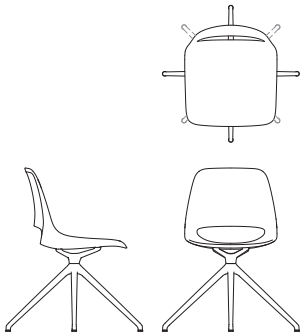 **SAI/4** Altura fija alta, cuatro radios sin brazos	Altura: 830 mm Ancho: 700 mm Profundidad: 700 mm Altura del asiento: 435 mm Ancho del asiento: 470 mm Profundidad del asiento: 465 mm Peso: 6,1 kg*	• Con o sin brazos • Monocarcasa de plástico hecha con un 20 % de plástico reforzado con vidrio inyectado • Estructura de aluminio pulido O selección • de ocho colores RAL estándar de Boss • Ocho colores de carcasa - RAL estándar de Boss • También disponible con cojín de asiento tapizado • www.bossdesign.com/finishes
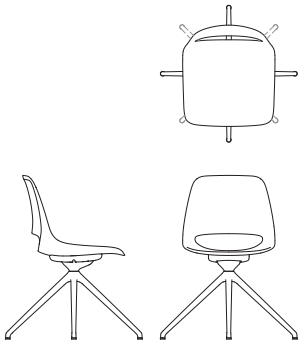 **SAI/4/TM** Altura fija alta, cuatro radios, basculante sin brazos	Altura: 830 mm Ancho: 700 mm Profundidad: 700 mm Altura del asiento: 435 mm Ancho del asiento: 470 mm Profundidad del asiento: 465 mm Peso: 9,1 kg*	
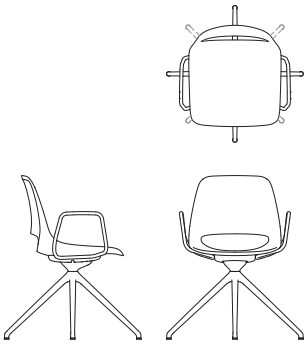 **SAI/4/A** Altura fija alta, cuatro radios, basculante con brazos	Altura: 830 mm Ancho: 700 mm Profundidad: 700 mm Altura del asiento: 435 mm Ancho del asiento: 470 mm Profundidad del asiento: 465 mm Altura del reposabrazos: 220 mm Ancho interno del brazo: 530 mm Ancho externo del brazo: 570 mm Peso: 9,1 kg*	

*** Peso** + 0,9 kg / US / cojín de asiento tapizado

Saint – silla HA (altura ajustable), cuatro radios	Medidas	Material
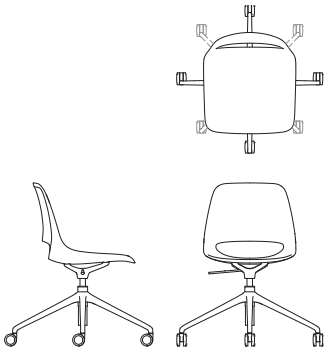 **SAI/4/HA** Altura ajustable, baja, cuatro radios sin brazos	Altura: 810-930 mm Ancho: 720 mm Profundidad: 720 mm Altura del asiento: 420-540 mm Ancho del asiento: 470 mm Profundidad del asiento: 465 mm Peso: 6,8 kg*	• Altura ajustable, mecanismo de cruceta o mecanismo basculante • Ruedas negras • Con o sin brazos • Monocarcasa de plástico hecha con un 20 % de plástico reforzado con vidrio inyectado • Acabado pulido o pintado al polvo en negro • base de aluminio • Ocho colores de carcasa - RAL estándar de Boss • También disponible con cojín de asiento tapizado • www.bossdesign.com/finishes
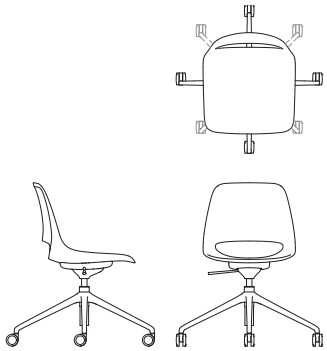 **SAI/4/HA/TM** Altura ajustable, baja, cuatro radios, basculante, sin brazos	Altura: 810-930 mm Ancho: 720 mm Profundidad: 720 mm Altura del asiento: 410-530 mm Ancho del asiento: 470 mm Profundidad del asiento: 465 mm Peso: 7,6 kg*	
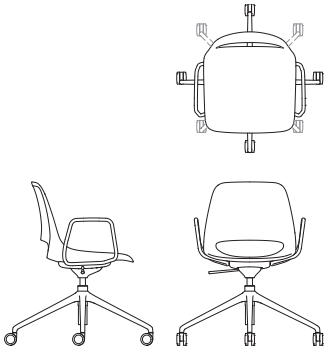 **SAI/4/HA/A** Altura ajustable, baja, cuatro radios, basculante, con brazos	Altura: 810-930 mm Ancho: 720 mm Profundidad: 720 mm Altura del asiento: 410-530 mm Ancho del asiento: 470 mm Profundidad del asiento: 465 mm Altura del reposabrazos: 220 mm Ancho interno del brazo: 530 mm Ancho externo del brazo: 570 mm Peso: 9,6 kg*	

*** Peso** + 0,9 kg / US / cojín de asiento tapizado

Saint – silla HA (altura ajustable), cinco radios	Medidas	Material
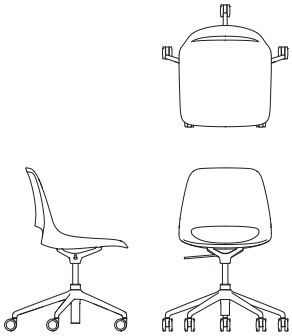 **SAI/5/HA** Altura ajustable, cinco radios, sin brazos	Altura: 745-865 mm Ancho: 645 mm Profundidad: 625 mm Altura del asiento: 365-465 mm Ancho del asiento: 470 mm Profundidad del asiento: 465 mm Peso: 7,0 kg*	• Altura ajustable, mecanismo de cruceta o mecanismo basculante • Ruedas negras • Con o sin brazos • Monocarcasa de plástico hecha con un 20 % de plástico reforzado con vidrio inyectado • Base de aluminio pulido o pintado al polvo en negro • Ocho colores de carcasa - RAL estándar de Boss • Otros colores RAL de bases disponibles para pedidos de cantidades mínimas (consultar precios). • También disponible con pala de escritura • www.bossdesign.com/finishes
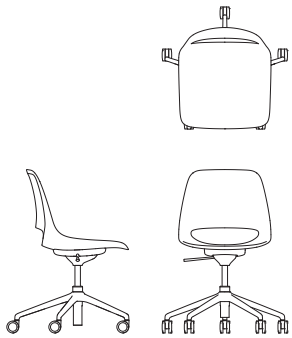 **SAI/5** Altura ajustable, cinco radios, basculante, sin brazos	Altura: 745–865 mm Ancho: 645 mm Profundidad: 625 mm Altura del asiento: 365-465 mm Ancho del asiento: 470 mm Profundidad del asiento: 465 mm Peso: 7,8 kg*	
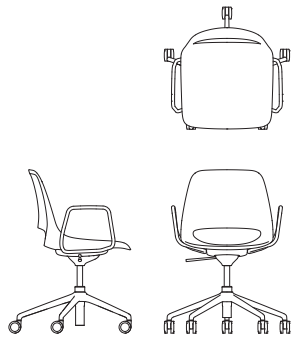 **SAI/5/A** Altura ajustable, cinco radios, basculante, con brazos	Altura: 745–865 mm Ancho: 645 mm Profundidad: 625 mm Altura del asiento: 345-465 mm Ancho del asiento: 470 mm Profundidad del asiento: 465 mm Altura del reposabrazos: 220 mm Ancho interno del brazo: 530 mm Ancho externo del brazo: 570 mm Peso: 9,8 kg*	

*** Peso** + 0,9 kg / US / cojín de asiento tapizado

Saint – silla HA (altura ajustable), cinco radios	Medidas	Material
SAI/5/WT Altura ajustable, cinco radios, con pala de escritura	Altura: 755-875 mm Ancho: 755 mm (con pala) Profundidad: 625mm Altura del asiento: 345-465 mm Ancho del asiento: 470 mm Profundidad del asiento: 465 mm Altura de la pala: 310 mm Ancho de la pala: 550 mm Profundidad de la pala: 300 mm Peso: 11,3 kg*	• Mecanismo de altura ajustable • Ruedas negras • Monocarcasa de plástico hecha con un 20 % de plástico reforzado con vidrio inyectado • Base de aluminio pulido o pintado al polvo en negro • Ocho colores de carcasa - RAL estándar de Boss • También disponible con pala de escritura • www.bossdesign.com/finishes
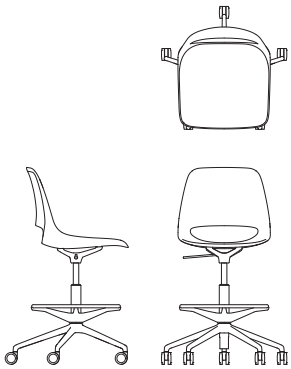 **SAI/6** Altura ajustable, cinco radios, sin brazos, giratoria	Ancho: 645 mm Profundidad: 625 mm Altura del asiento: 565-765 mm Ancho del asiento: 470 mm Profundidad del asiento: 465 mm Peso: 8,8 kg*	

*** Peso** + 0,9 kg / US / cojín de asiento tapizado

Saint – Taburete de bar	**Medidas**	**Material**
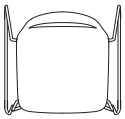 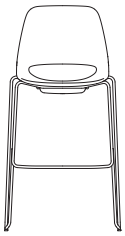 **SAI/7** Taburete de bar	Altura: 1155 mm Ancho: 595 mm Profundidad: 560 mm Altura del asiento: 750 mm Ancho del asiento: 470 mm Profundidad del asiento: 465 mm Altura del reposapiés: 330 mm Peso: 8,1 kg*	• Sin brazos • Monocarcasa de plástico hecha con un 20 % de plástico reforzado con vidrio inyectado • Estructura de aluminio pulido o selección de ocho colores RAL estándar de Boss • Ocho colores de carcasa - RAL estándar de Boss • También disponible con cojín de asiento tapizado • www.bossdesign.com/finishes

*** Peso** + 0,9 kg / US / cojín de asiento tapizado