Aloha Active
Dossier capitonné

2024

HAWORTH

Aloha Active
L'expérience d'assise intuitive

Forts du succès rencontré en Asie-Pacifique, nous lançons la gamme Aloha dans la région EMEA. Le premier modèle lancé était le fauteuil de travail Aloha Active avec un dossier en résille. Aujourd'hui, nous sommes heureux d'annoncer le lancement d'Aloha Active avec dossier rembourré.

Aloha est le nouveau siège de travail économique incontournable sur le marché EMEA. Haworth a mis à profit son expérience approfondie des sièges de travail pour offrir un confort de premier choix. La conception réfléchie d'Aloha Active et son mécanisme convivial activé par le poids en font un siège particulièrement attrayant au regard de la concurrence.

Caractéristiques

- Excellent rapport qualité-prix
- Confort quotidien
- Soutient une grande variété de postures
- Design élégant qui s'intègre parfaitement aux espaces de travail
- Large choix de revêtements

HAWORTH

Positionnement d'Aloha dans le portefeuille sièges Haworth

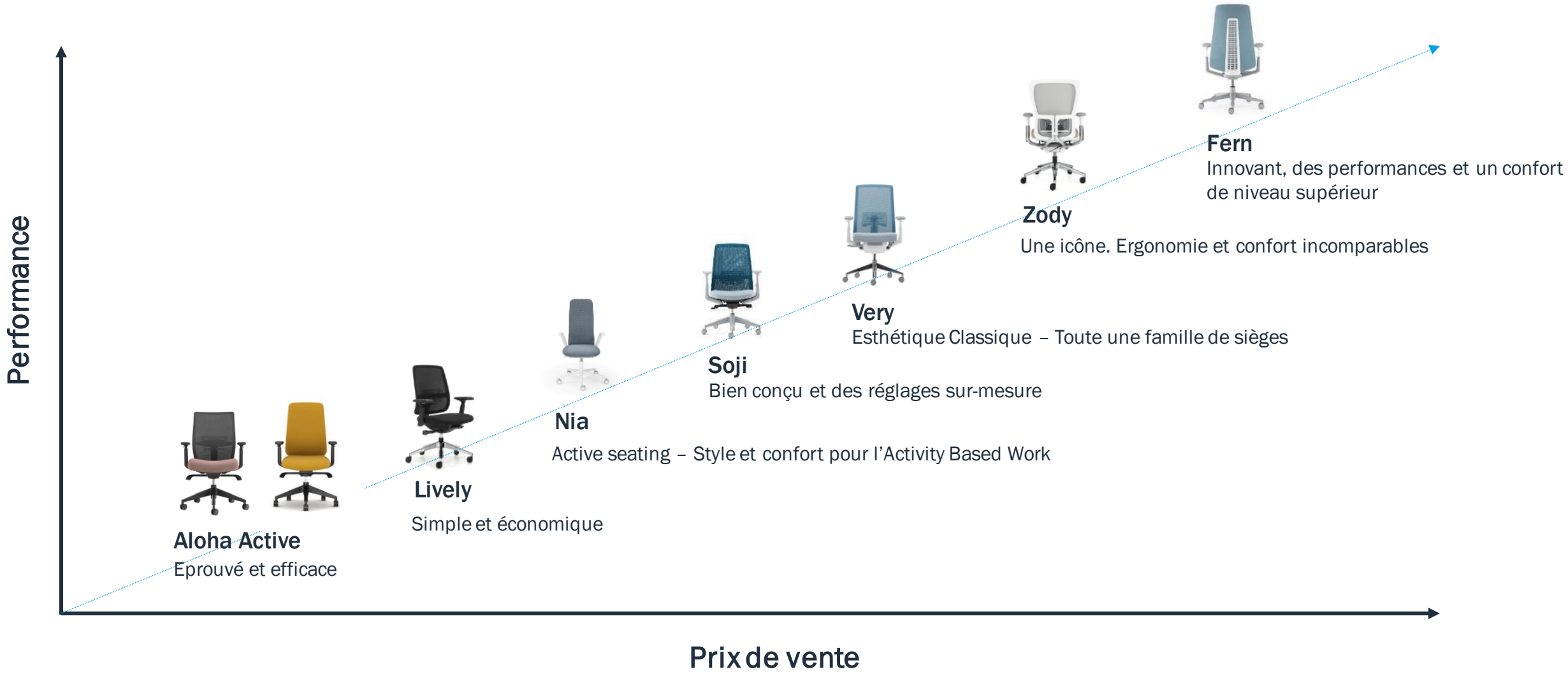

Aloha
La gamme

Aussi varié que ses utilisateurs, il est conçu pour tous les styles de travail et pour une multitude d'applications en entreprise.

Aloha Active
Dossier résille

Aloha Active
Dossier capitonné

HAWORTH

Aloha Active

Une histoire de design

Best-seller dans la région Asie-Pacifique, Aloha Active concilie parfaitement esthétique, budget et fonctionnalité.

Où utiliser ce produit ?

Convient aux espaces de travail attribués ou non-attribués, aux espaces de collaboration et aux salles de conférence.

Quelles sont les principales caractéristiques du produit ?

Simplicité des commandes pour un réglage facile. Aloha Active dispose d'un mécanisme activé par le poids qui s'adapte à l'utilisateur. Excellent rapport prix-performance.

Gamme Aloha Active Dossier Capitonné

Caractéristiques

Dossier :
Dossier rembourré
Dossier réglable en hauteur

Accoudoirs:
Sans accoudoir
Accoudoirs 4D

Mousse d'assise
Mousse Standard (confort)

Mécanisme activé par le poids
Verrouillage dossier 3 positions
Réglage profondeur assise
Réglage pneumatique hauteur

Piètement 5 branches :
PVC

Roulettes :
Sols durs
Sols souples

Gamme Aloha Active Dossier Capitonné

Matériaux & Finitions

Dossier :
Coloris en page suivante

Couvrances d'accoudoirs :
Noir

Montants des accoudoirs :
Noir

Assise :
Coloris en page suivante

Mécanisme et caches :
Noir

Manettes de réglage :
Noires

Piètement cinq branches:
PVC noir

Roulettes :
Noires

Collection européenne de finitions

Matériaux & Finitions – Revêtements et structure

Felicity
(Coll. 34)

Convert
(Coll. 50)

Xtreme
(Coll. 82)

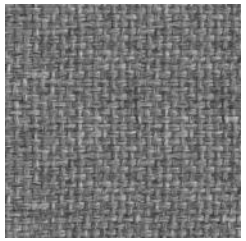

King L Kat
(Coll. 63)

Maya
(Coll. 66)

Skai Evida
(Coll. 51)

Blazer
(Coll. 61)

Class
(Coll. 68)

Oceanic

Diagonale

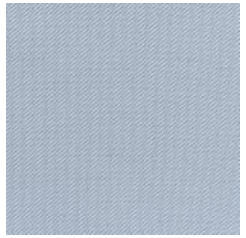

Relate

Remix
(Coll. 65)

Atlas

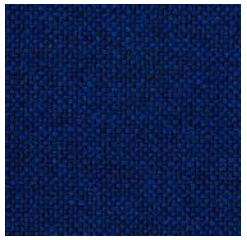

Hallingdal 65

Steelcut Trio
(Coll. 58)

Divina
Melange 3

Base PVC

Black
001

Cadre PVC

Black
TRF00

Réglage de la hauteur d’assise

- Réglage pneumatique de la hauteur du siège.
- La hauteur de l'assise se règle sur 120 mm, de 400 mm à 520 mm.

Réglage de la profondeur d’assise

- Le réglage de la profondeur d'assise adapte le siège à la longueur des jambes.

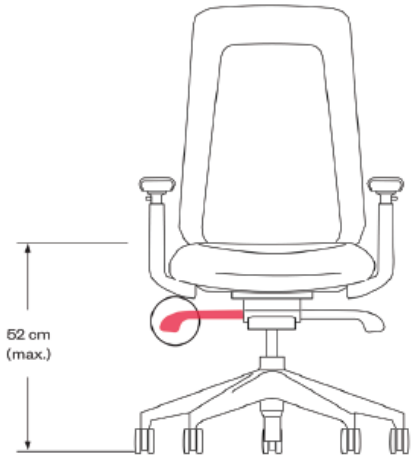

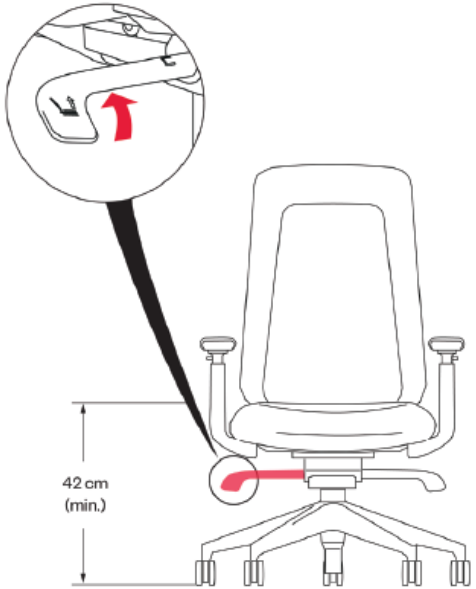

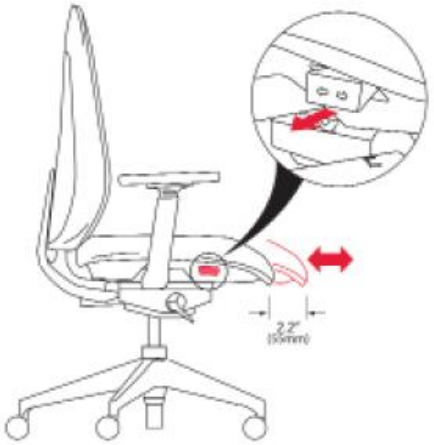

Verrouillage du dossier

- Verrouillage simple du dossier simple en position droite. Au total, 3 positions de dossier sont possibles.

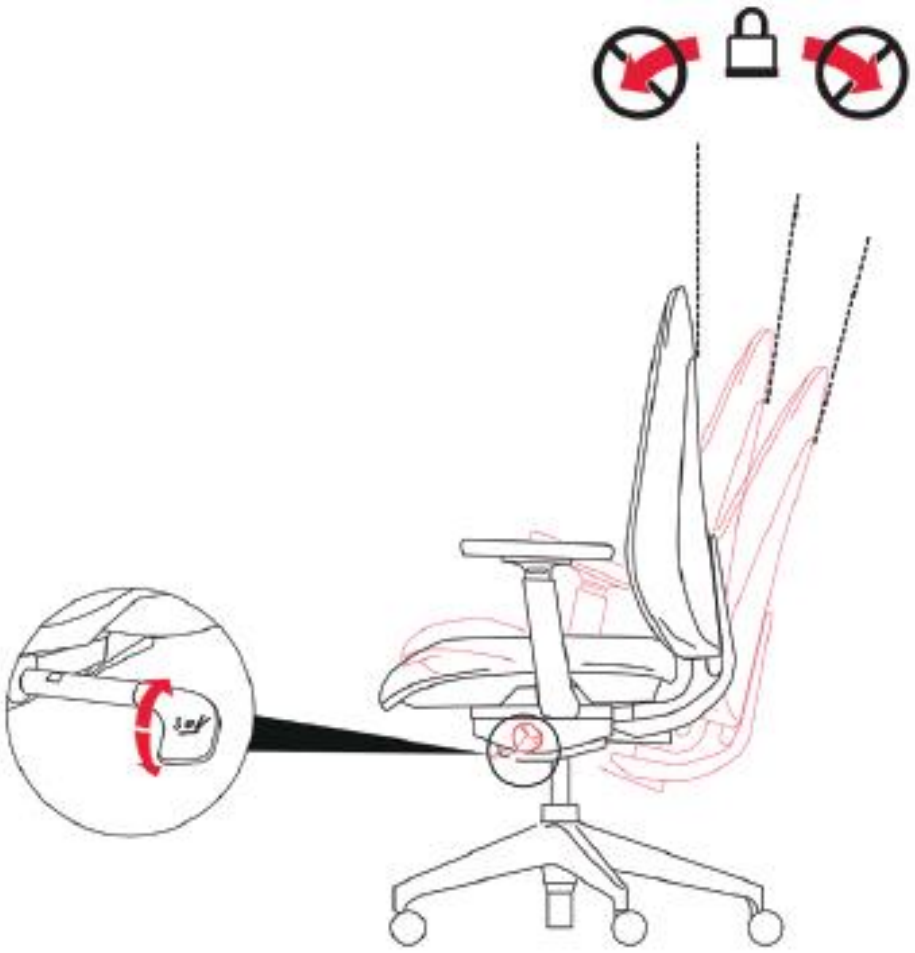

Réglage hauteur du dossier

- Ce dossier offre une possibilité de réglage en hauteur selon la courbe des lombaires.

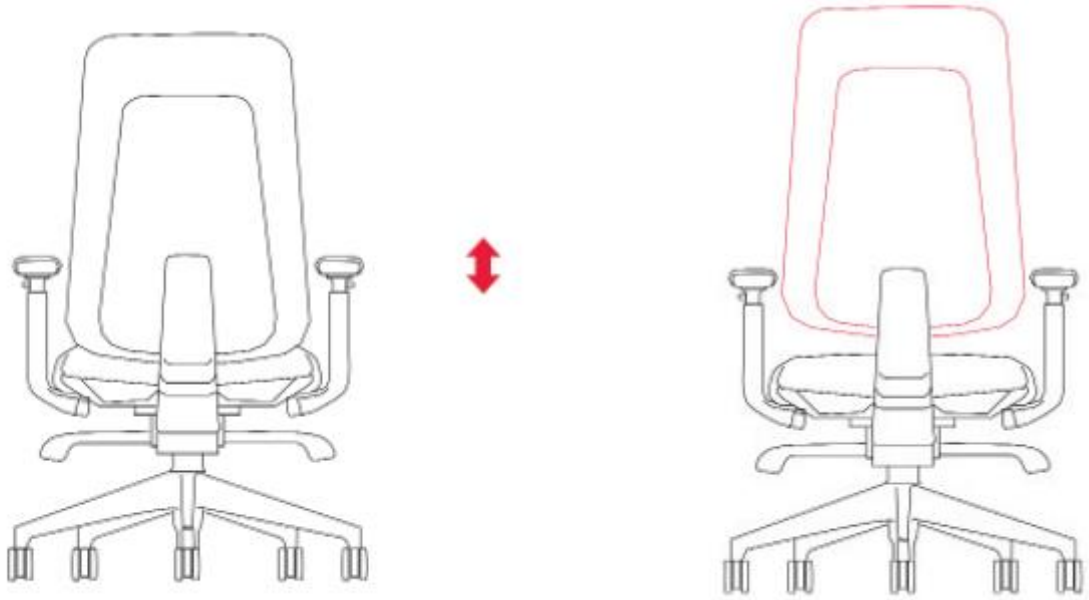

Accoudoirs

- Sans accoudoirs, accoudoirs simple, 4D
- Permet de régler la hauteur, la profondeur, la distance avant-arrière et l'angle.

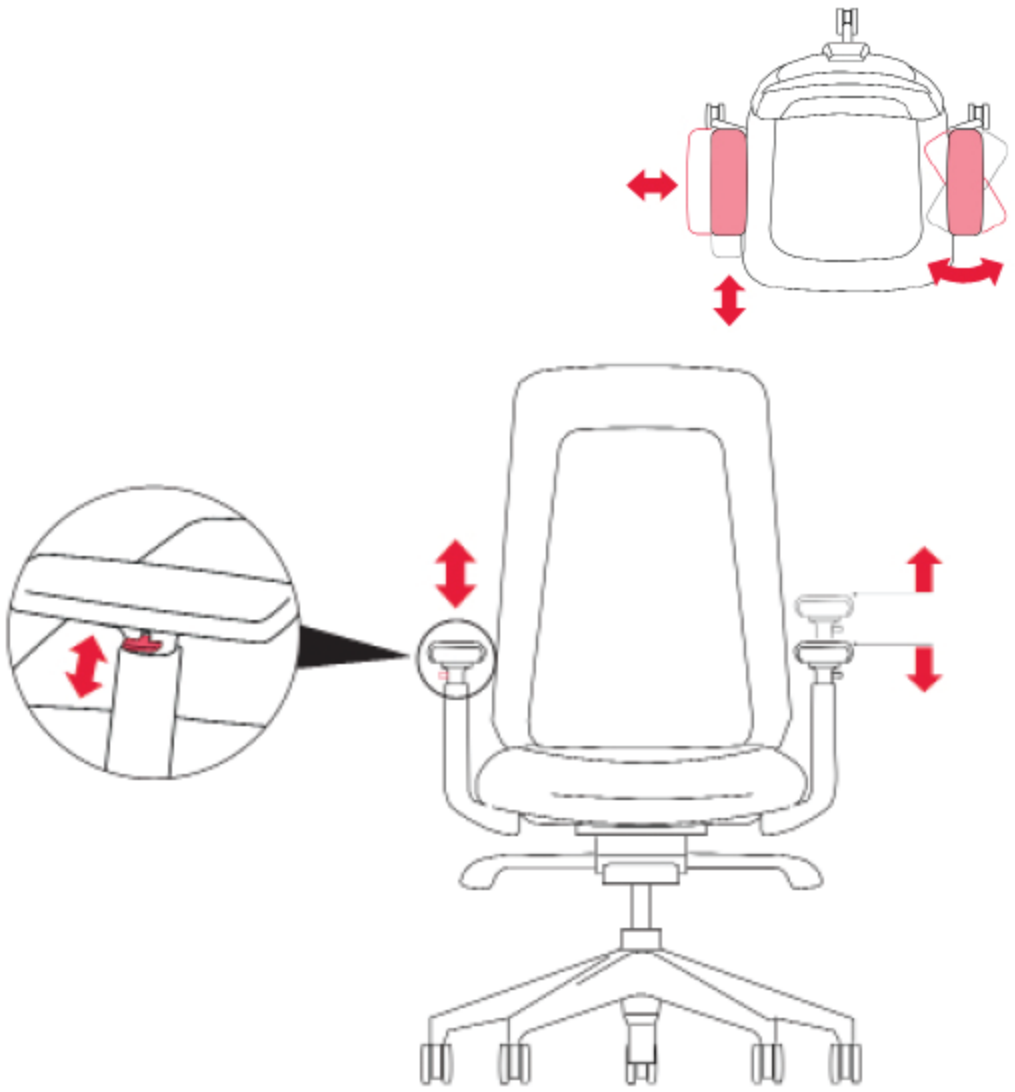

HAWORTH

Information produit

Haworth,com - LINK

The Library - LINK

Merci !

© Haworth, Inc. 2024