HAWORTH

Aloha Active

Dossier capitonné - Manuel utilisateur

1 Réglage de la hauteur du siège

Le réglage pneumatique de la hauteur permet d'adapter le siège en fonction de la taille de l'utilisateur. (1) Pour réhausser le siège, tirez le levier vers le haut et levez-vous du fauteuil. (2) Pour abaisser le siège, restez assis et tirez le levier vers le haut.

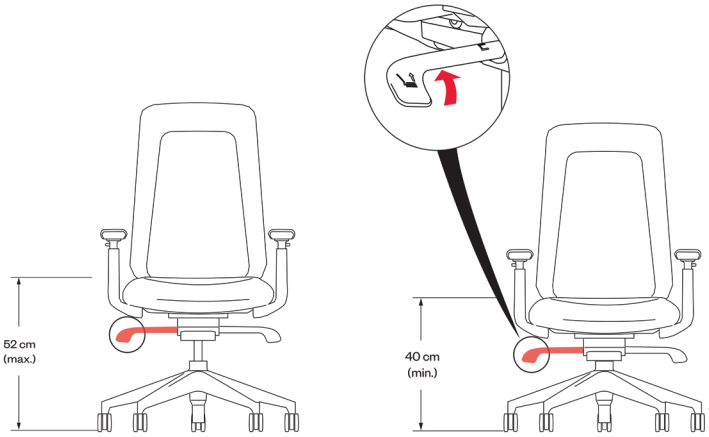

2 Réglage de la profondeur d'assise

Le réglage de la profondeur d'assise déplace le plateau de l'assise pour s'adapter à différentes longueurs de jambes. (1) Tirez le levier vers le haut et faites glisser l'assise d'avant en arrière.

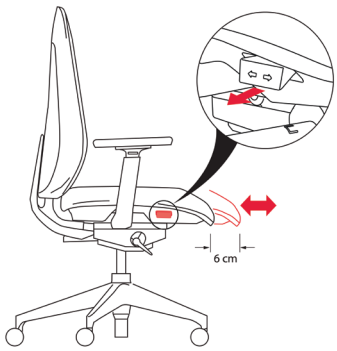

3 Verrouillage du dossier

Le verrouillage du dossier permet de bloquer le dossier de la chaise en position droite pour une utilisation en mode travail. (1) Tirez le levier vers le bas pour activer le verrouillage du dossier. (2) Tirez le levier vers le haut pour le libérer.

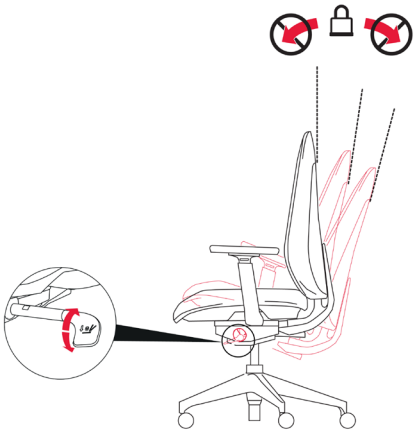

4 Réglage de la hauteur du dossier

Le dossier s'ajuste en hauteur selon la courbe des lombaires. (1) Soulevez le dossier pour ajuster la hauteur en fonction de votre préférence. (2) Relevez légèrement le dossier pour débloquer le verrouillage et le rabaisser en position initiale.

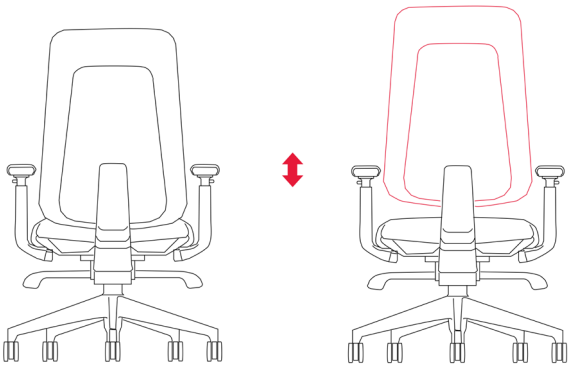

5 Accoudoirs

(1) Le réglage en hauteur des accoudoirs permet de maintenir les épaules de l'utilisateur dans une position naturelle. Pour modifier la hauteur de l'accoudoir, tirez le levier vers le haut et faites coulisser l'accoudoir vers le haut ou vers le bas.

(2) Le réglage latéral de l'accoudoir permet de s'adapter aux différentes largeurs d'épaules. Saisissez la couvrance de l'accoudoir et faites-la glisser latéralement selon vos besoins.

(3) Le réglage de l'accoudoir d'avant en arrière permet aux utilisateurs de se rapprocher de leur surface de travail tout en maintenant la bonne position du dossier. Saisissez l'accoudoir et faites-le glisser vers l'avant ou l'arrière selon vos besoins.
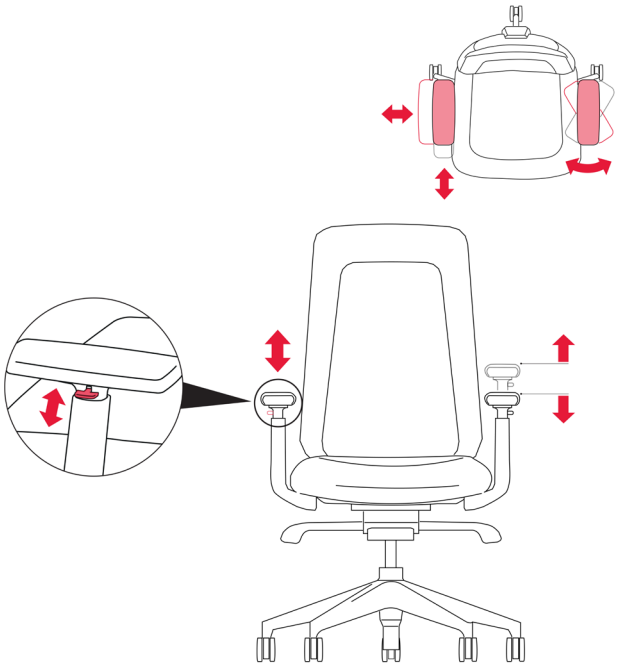
(4) Le pivot de l'accoudoir permet à l'utilisateur de bénéficier d'un soutien adéquat de l'avant-bras quand il utilise la souris ou le clavier. Pour modifier l'angle de l'accoudoir, saisissez la couvrance de l'accoudoir et faites tourner l'avant de l'accoudoir pour le rapprocher ou l'éloigner du corps.